Vibrateurs pneumatiques à rouleau
Série NCR

- Vibration circulaire
- Résistants à des conditions environnementales agressives
- Rendement élevé
- Fréquence nominale comprise entre 10.140 min^{-1} et 34.304 min^{-1}
- Force centrifuge comprise entre 878 N et 9.100 N
- Réglage progressif de la fréquence par l'intermédiaire de l'air comprimé
- Utilisables jusqu'à 200°C

NetterVibration

Vibrateurs pneumatiques à rouleau
Série NCR

Type	Couple de travail [cmkg]	Fréquence nominale [min⁻¹]			Force centrifuge [N]			Consommation d'air [l/min]			Niveau sonore [dB(A)]		
		2 bar	4 bar	6 bar	2 bar	4 bar	6 bar	2 bar	–	6 bar	2 bar	–	6 bar
NCR 3	0,031	22.699	30.480	34.304	878	1.579	2.000	55	–	146	74	–	85
NCR 10	0,102	20.180	24.520	27.760	2.278	3.363	4.311	121	–	301	74	–	86
NCR 22	0,224	16.400	20.040	21.780	3.313	4.933	5.828	162	–	424	77	–	87
NCR 57	0,572	12.480	14.370	15.465	4.902	6.489	7.520	246	–	574	74	–	91
NCR 120	1,200	10.140	11.680	11.760	6.765	8.976	9.100	315	–	768	86	–	97

Les caractéristiques techniques sont des valeurs de comparaison susceptibles de varier en fonction de l'application.

Type	A [mm]	B [mm]	C [mm]	D [mm]	E [mm]	F	G* [mm]	H* [mm]	K [mm]	Poids [kg]
NCR 3	51	28,5	86	68	7	G 1/8	40	7	12	0,260
NCR 10	67	36	113	90	9	G 1/4	50	9	16	0,579
NCR 22	80	42,5	128	104	9	G 1/4	60	10	16	0,986
NCR 57	100	51	160	130	13	G 3/8	80	12	20	1,875
NCR 120	120	75	194	152	17	G 3/8	100	13	24	4,362

*Distances de traçage pour fixation horizontale. Diamètre de perçage ∅E

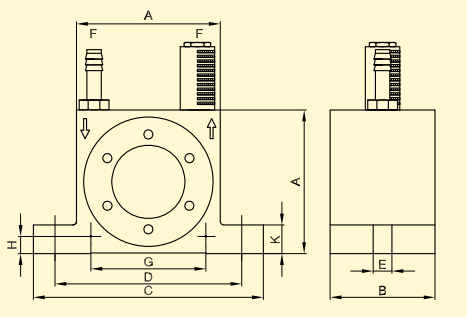

Décolmatage de filtres

Vidage de véhicules-silos

Domaines d'utilisation
Les vibrateurs pneumatiques à rouleau série NCR conviennent particulièrement à la suppression ou la réduction des frottements: utilisés pour le vidage de trémies, ils empêchent les matières d'adhérer dans les tuyaux et sur les tôles.
Les particularités des vibrateurs NCR résident dans leur fréquence très élevée, leur force centrifuge importante et leur insensibilité à la résonance.

Structure et mode d'action
La vibration circulaire est générée par la force centrifuge d'un rouleau d'acier roulant à très grande vitesse sur une bague intérieure en acier.
La fréquence et la force centrifuge sont réglables progressivement par l'intermédiaire de la pression de service. Les vibrateurs à rouleau série NCR peuvent fonctionner avec de l'air comprimé non huilé.

Des vannes de distribution (non comprises dans la livraison) sont nécessaires pour l'actionnement des vibrateurs.

Conditions de travail admissibles
Moyen de commande :
Air comprimé ou azote (filtre ≤ 5 µm), de préférence avec brouillard d'huile
Pression de travail :
2 bars à 6 bars
Température ambiante :
-20°C à 120°C
Version HT jusqu'à 200°C

***N etter**Vibration* propose les accessoires nécessaires pour le montage, l'installation, la commande et la surveillance de vibrateurs et de percuteurs.

Netter fournit des solutions.
Consulter nos techniciens d'application expérimentés.

Netter GmbH
Fritz-Lenges-Str. 3
55252 Mainz-Kastel

- Allemagne
- Suisse
- Pologne
- Espagne
- Australie

www.***Netter**Vibration*.fr
info@***Netter**Vibration*.fr

11/2017 Sous réserve de modifications