Vibrateurs pneumatiques à piston
Série NTP

- Vibrations linéaires
- Fréquence nominale comprise entre 1 328 min^{-1} et 8 784 min^{-1}
- Force centrifuge comprise entre 69 N et 2 039 N
- Fréquence et amplitude réglables séparément
- Disponibles en versions conformes à ATEX ou en acier inox

NTP 18

NTP 25

NTP 32

NetterVibration

Vibrateurs pneumatiques à piston
Série NTP

Type	Couple de travail [cmkg]			Fréquence nominale [min⁻¹]			Force centrifuge [N]			Consommation d'air [l/min]	Niveau sonore [dB(A)]
	2 bar	4 bar	6 bar	2 bar	4 bar	6 bar	2 bar	4 bar	6 bar	2 bar - 6 bar	2 bar - 6 bar
NTP 18 B+C	0,060	0,060	0,060	6 600	9 420	11 160	147	300	421	20 - 64	75 - 87
NTP 18 B	0,090	0,100	0,110	3 828	4 680	5 490	69	118	183	12 - 67	65 - 77
NTP 25 B+C	0,144	0,163	0,196	5 848	7 000	8 784	269	438	830	33 - 108	68 - 82
NTP 25 B	0,488	0,613	0,686	2 645	3 159	3 602	190	341	487	23 - 92	64 - 73
NTP 32 B+C	0,602	0,665	0,665	2 959	4 080	5 040	289	607	926	50 - 198	71 - 86
NTP 32 B	1,080	1,365	1,449	1 824	2 221	2 614	197	369	543	37 - 143	64 - 77
NTP 48 B+C	2,081	1,992	1,992	2 618	3 456	4 320	782	1 305	2 039	96 - 336	78 - 90
NTP 48 B	4,718	6,188	6,641	1 328	1 603	1 963	456	872	1 403	67 - 295	65 - 80

Les caractéristiques techniques sont des valeurs de comparaison susceptibles de varier en fonction de l'application. Autres données sur demande.

Type	A [mm]	B [mm]	C [mm]	Ø D [mm]	E [mm]	F [mm]	G	H [mm]	K [mm]	Ø L [mm]	N	Poids [kg]
NTP 18	60,2	53	43	5,2	21,5	12	M5	10,5	–	30	M5	0,16
NTP 25	90	60	46	6,5	36	14,5	G 1/8	15	8	51	G 1/8	0,61
NTP 32	140	75	51	11	48	32	G 1/4	20	10	70	G 1/4	1,47
NTP 48	194	100	78	13	60	51	G 3/8	25	15	95	G 3/8	3,95

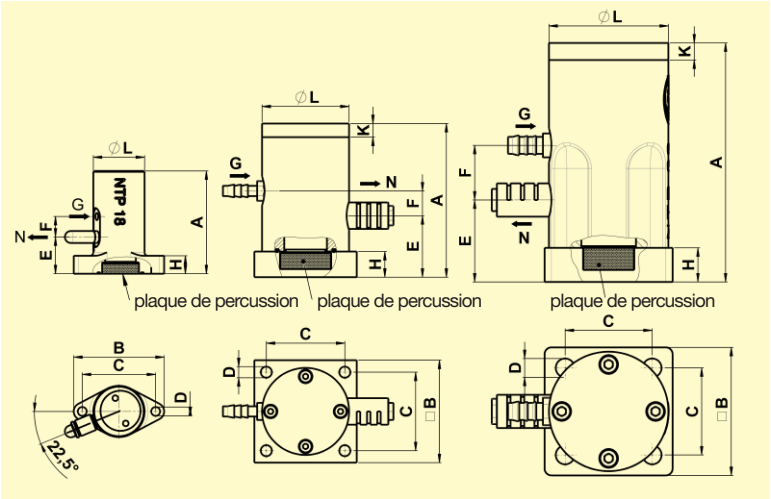

NTP 18 B+C NTP 25 B+C NTP 32/48 B+C

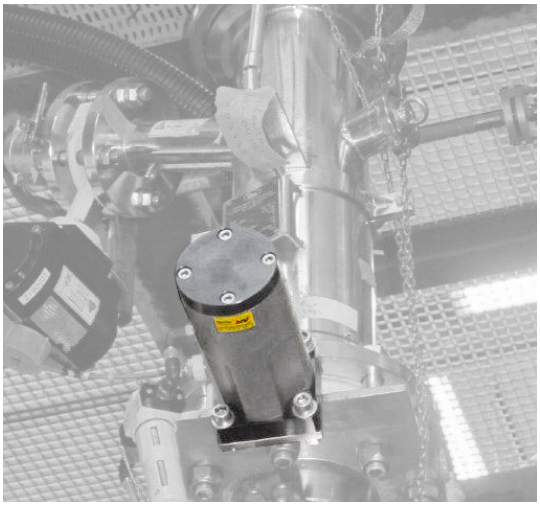

NTP 48 pour décolmater des bourrages

Domaines d'utilisation
Les vibrateurs pneumatiques à piston de la série NTP conviennent particulièrement pour décoller des matières adhérant fortement aux parois de trémies, de réservoirs et de silos. Ils sont également utilisés comme entraînements pour tables vibrantes et pour goulottes et pour le vidage de réservoirs.
Les vibrateurs NTP peuvent générer l'effet des coups de maillet en caoutchouc ou peuvent travailler à percussion dure.

Structure et mode d'action
La vibration (linéaire) est générée par un piston à pression différentielle oscillant librement. Dans la version standard B+C, le piston percute une plaque de percussion en élastomère, ce qui génère un effet de maillet en caoutchouc. La version B ne dispose pas de plaque de percussion, le piston percute silencieusement contre un coussin d'air.
Des version à percussion dure sont disponibles en B+A avec une plaque de percussion en acier.
Le réglage de la fréquence se fait progressivement par l'intermédiaire de la pression de service.
Une vanne de distribution (non comprise dans le volume de la livraison) est nécessaire pour l'actionnement des vibrateurs.
Un fonctionnement sans huile est possible si les instructions de la société Netter sont respectées. Des vibrateurs à piston de la série NTP conformes à ATEX et des appareils à corps en acier inox sont disponibles.

Conditions d'utilisation admissibles
Fluides d'entraînement :
Air comprimé ou azote (filtre ≤ 5 µm), de préférence avec brouillard d'huile
Pression de service : 2 à 6 bar
Température ambiante : 5 à 60 °C

***Netter**Vibration* propose les accessoires nécessaires pour le montage, l'installation, la commande et la surveillance de vibrateurs et de percuteurs.
Netter fournit des solutions.
Consultez nos techniciens d'application expérimentés.

Netter GmbH
Fritz-Lenges-Str. 3
55252 Mainz-Kastel

- Allemagne
- Suisse
- Pologne
- Espagne
- Australie

www.**Netter**Vibration.fr
info@**Netter**Vibration.fr

08/2018 Sous réserve de modifications