NetterVibration

27

Percuteurs pneumatiques à intervalle
Série PKL

- Pour faire sauter des adhérences tenaces de silos, de réservoirs et de tuyaux
- Force de percussion supérieure à celle des percuteurs traditionnels
- Moindre consommation d'air par coup
- Versions à garniture élastomère EE, à faible niveau de bruit
- Versions à autocommande ST
- Disponibles en versions ATEX ou, à partir du PKL 1000, en acier inox

PKL 450

PKL 740

PKL 1000

PKL 5000

NetterVibration au service de l'industrie

NetterVibration

Percuteurs pneumatiques à intervalle
Série PKL

Type	Poids du piston [kg]	Force de percussion* [kg]	Pression de service optimale [bar]	Consommation d'air/ percussion à pression optimale [litre normalisé]	Poids total [kg]	Approprié pour épaisseurs de paroi [mm]
PKL 190/4	0,19	0,43	4,0	0,19	0,8	1 - 2
PKL 190/6	0,19	0,60	6,0	0,27	0,8	1 - 2
PKL 450/4	0,44	0,56	4,0	0,46	1,6	1 - 3
PKL 450/6	0,44	0,92	6,0	0,65	1,6	1 - 3
PKL 740/3	0,74	1,30	3,0	0,67	2,6	2 - 4
PKL 740/4	0,74	1,80	4,0	0,83	2,6	2 - 4
PKL 740/5	0,74	2,10	5,0	1,00	2,6	2 - 4
PKL 740/6	0,74	2,70	6,0	1,17	2,6	2 - 4
PKL 1000/4	1,0	2,80	4,0	2,70	5,7	2 - 4
PKL 1000/6	1,0	4,30	6,0	4,00	5,8	3 - 5
PKL 2100/4	2,10	4,20	4,0	6,53	6,7	3 - 5
PKL 2100/5	2,10	6,20	5,0	7,84	6,9	3 - 5
PKL 5000/4	4,96	6,60	4,0	7,24	16,0	4 - 8
PKL 5000/4 S	4,96	6,60	4,0	7,24	16,0	4 - 8
PKL 5000/6	4,96	10,60	6,0	10,14	16,5	6 - 12
PKL 5000/6 S	4,96	10,60	6,0	10,14	16,5	6 - 12
PKL 10000/6	10,00	17,50	6,0	17,79	34,0	> 10

* La force de percussion correspond à l'effet produit par la chute de la masse indiquée d'une hauteur de 1 m.

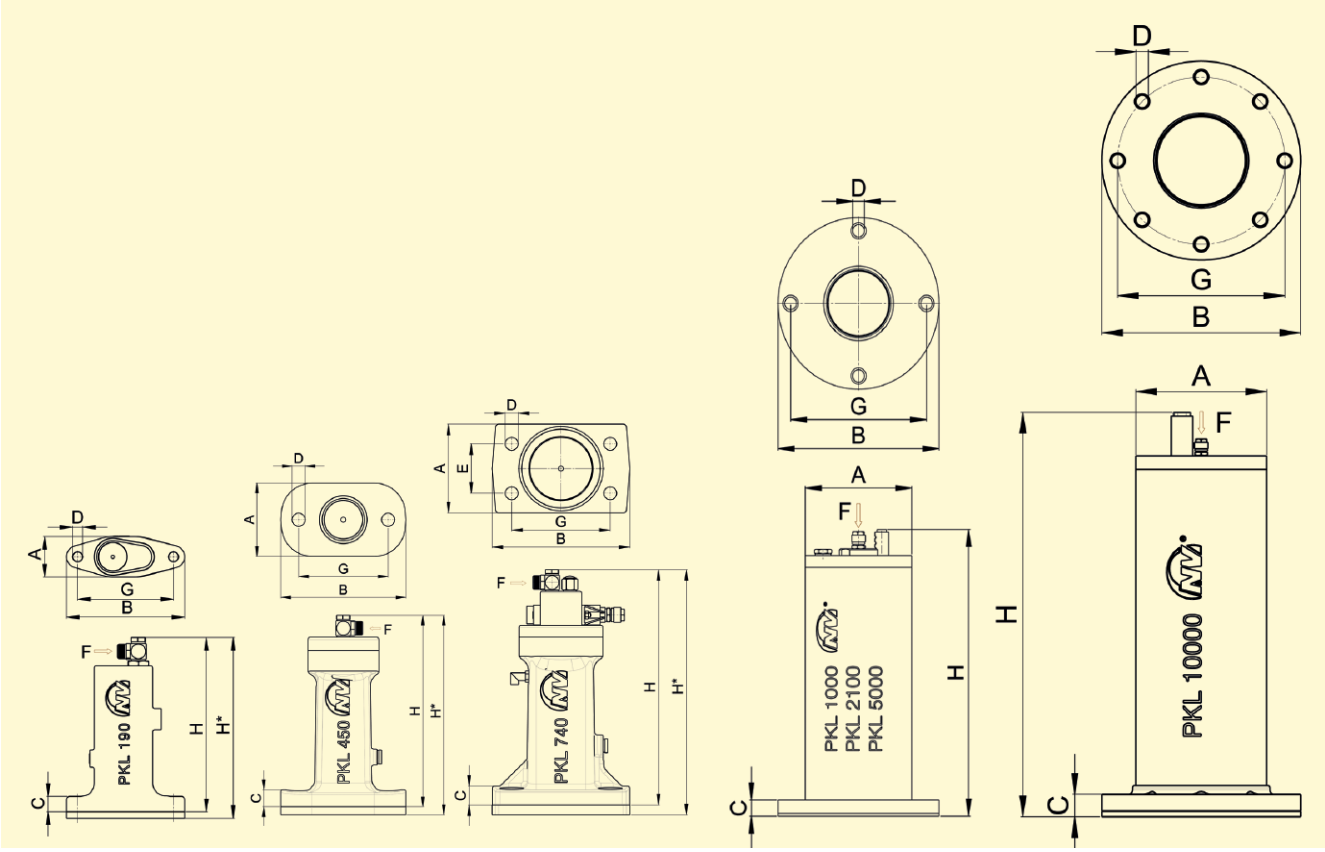

Type	A [mm]	B [mm]	C [mm]	Ø D [mm]	E [mm]	F	G [mm]	H [mm]	H* avec kit EE [mm]
PKL 190	38,0	111	15	9	-	G 1/8, NW 6 x 1	90	163,5	169,5
PKL 450	73,5	126	14	13	-	G 1/8, NW 6 x 1	90	192,0	200,0
PKL 740	90,0	140	15	13	50	G 1/8, NW 6 x 1	100	238,5	248,5
PKL 1000	Ø 88,9	Ø 140	13	13	-	G 1/8, NW 6 x 1	Ø 116	266,0	-
PKL 2100	Ø 120,0	Ø 180	17	13	-	G 1/8, NW 6 x 1	Ø 152	300,5	-
PKL 5000	Ø 114,3	Ø 180	22	17	-	G 1/8, NW 6 x 1	Ø 152	376,5	-
PKL 10000	Ø 145,0	Ø 220	25	17	-	G 1/8, NW 6 x 1	Ø 185	445,0	-

NetterVibration

Percuteurs pneumatiques à intervalle
Série PKL

Kit ST

Domaines d'utilisation
Avec une amenée permanente d'air comprimé, le kit ST permet une séquence de percussion ininterrompue.

Structure et mode d'action
Le montage d'une vanne à réduction sur la canalisation d'amenée permet de régler la fréquence de percussion. Il est nécessaire de tenir compte de la séquence maximale de percussion.

Kit EE

Domaines d'utilisation
Le kit EE sert à obtenir une percussion insonore (« effet du maillet en caoutchouc »).

Structure et mode d'action
Une plaque d'écartement à garniture élastomère est montée entre le percuteur et la surface de montage. À partir du PKL 2100, la plaque de frappe est remplacée par une plaque en élastomère qui réduit considérablement le niveau sonore.

Versions spéciales ATEX / Acier inox / Hautes températures

PKL E (ATEX)
Les percuteurs pneumatiques à intervalle de la série PKL E correspondent à la directive 2014/34/EU (Directive ATEX), groupe d'appareils II, et conviennent à une mise en oeuvre dans les zones à atmosphère explosible de la catégorie 2 (2G et 2D 85°C [T6]) dans les zones 1, 2, 21 et 22.

PKL S (Acier inox)
Les percuteurs en acier inox répondent aux exigences particulières imposées en matière de résistance chimique des surfaces.

PKL HT (Hautes températures)
La série HT est conçue pour une température ambiante allant jusqu'à 160 °C.

Consoles à souder

Domaines d'utilisation
Les consoles à souder ASB et les plaques à souder ASP en version droite ou arrondie sont conçues pour une fixation sur des réservoirs rectangulaires, cylindriques ou coniques. Elles permettent une transmission optimale des impulsions générées par le percuteur tout en réduisant la contrainte exercée sur les cordons de soudure et les parois des réservoirs.

Structure et mode d'action
Les consoles à souder sont directement soudées sur les parois des réservoirs.
Ensuite, le percuteur est vissé sur la console à l'aide du kit de fixation NBS.

Consoles à coller

Domaines d'utilisation
La console à coller Netter Série NKK est utilisée là où les vibrateurs et les percuteurs ne peuvent être fixés par soudage, par exemple sur des réservoirs, des silos ou d'autres installations qu'il est nécessaire de nettoyer, de décrasser ou de vider au moyen de percuteurs ou de vibrateurs.

Structure et mode d'action
La console à coller peut être montée facilement et en cours de production. Toutes les pièces nécessaires au collage sont contenues dans le kit. La console fait office d'élément de jonction entre le percuteur et la structure. Après le nettoyage de l'élément à équiper, la console peut être collée sur celui-ci.

Kits de fixation NBS

Domaines d'utilisation
Les kits de fixation NBS servent notamment à fixer les percuteurs à intervalle PKL de manière sûre et durable.

Structure et mode d'action
Les kits NBS se composent de vis spéciales, d'éléments d'amortissement, de rondelles et d'écrous conçus pour les différents cas d'application. Les ressorts amortissent des coups en arrière des percuteurs.

Vannes de commande

Domaines d'utilisation
Des vannes de distribution sont nécessaires pour commander les percuteurs à intervalle. Il est possible de les actionner à la main ou par l'intermédiaire des minuteries appropriées. Notre programme de livraison comprend des vannes à commande électrique, pneumatique ou manuelle.

Minuteries AP et PAP

Domaines d'utilisation
Les minuteries sont utilisées pour la commande de percuteurs à intervalle, d'électrovannes et de protections de moteurs quand il est nécessaire de disposer de possibilités de régulation temporelle des séquences de travail. De plus, l'utilisation de ces minuteries réduit considérablement le niveau sonore permanent.

Structure et mode d'action
La minuterie AP 117 commande des électrovannes qui permettent d'alterner entre le temps de travail et le temps de pause. De plus disponible : les minuteries pneumatiques de la série PAP, qui commandent directement l'amenée de l'air comprimé et peuvent également être mises en œuvre sans raccordement éléctrique.

NetterVibration

Percuteurs pneumatiques à intervalle
Série PKL

Capots antibruit

Domaines d'utilisation
L'utilisation de capots antibruit est avantageuse, notamment sur les silos à revêtement isolant. Grâce à la fixation des capots antibruit sur le revêtement isolant, la source sonore (silo) est de nouveau intégralement isolée.

Fixations à vide VAC

Domaines d'utilisation
Les fixations à vide de la série VAC servent à la fixation rapide des vibrateurs sur les surfaces lisses et, dans certaines conditions, sur les surfaces rugueuses ou convexes. Elles permettent de fixer les vibrateurs rapidement et simplement sans recourir au soudage ou au vissage.

Structure et mode d'action
Dès que l'air comprimé est amené à la fixation VAC, l'unité est fixée par l'intermédiaire de ses ventouses et assure une liaison parfaitement adhérente entre le percuteur et son support. Des fixations ATEX et des appareils à plaque en acier inox sont également disponibles.

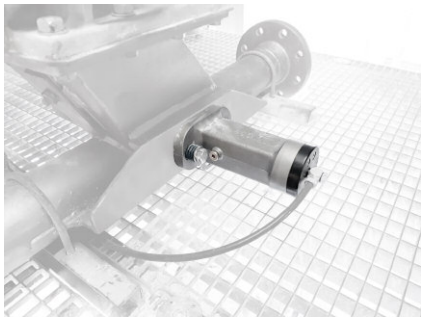

PKL 450 pour faire sauter des adhérences

PKL 740 pour décrasser des parois de silos

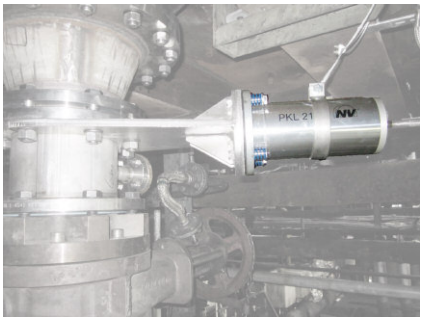

PKL 2100 pour faire sauter des adhérences

PKL 190 pour améliorer le flux de matériaux

PKL 5000 pour décrasser un échangeur de chaleur

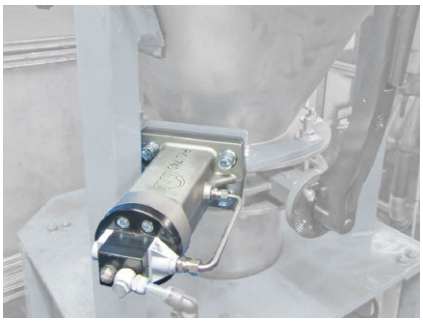

PKL 740 pour détruire des formations de ponts

Domaines d'utilisation
Les percuteurs pneumatiques à intervalle série PKL conviennent particulièrement bien au décolmatage de matériaux adhérant fortement aux parois de tuyaux ou de réservoirs. Les PKL sont utilisés par exemple pour l'élimination de ponts, de cheminées resp. de puits dans des silos ou pour le vidage intégral de réservoirs.

Structure et mode d'action
Les percuteurs PKL permettent un nettoyage effectif et délicat. Des mouvements similaires à un coup de marteau décollent des matériaux adhérents fortement aux parois. A l'intérieur du PKL, l'air comprimé parvient sous le piston et le presse contre un ressort. À la purge d'air, le ressort détend et catapulte le piston contre une plaque. L'impulsion initiée bien précise ménage les éléments comme les parois de réservoirs et les tuyaux. Les PKL conviennent à une utilisation avec de l'air comprimé non huilé. Pour l'actionnement, une vanne à voie est nécessaire et disponible en option. Le fonctionnement de manière sûre est assuré à 10 coups de suite au maximum par minute. Si nécessaire, les percuteurs peuvent pourtant être cadencés à une fréquence plus élevée.

Conditions d'utilisation admissibles
Fluides d'entraînement :
Air comprimé ou azote (filtre ≤ 5 µm), de préférence avec brouillard d'huile.
Pression de service : 2,5 à 6 bar
Température ambiante : -20 à 60 °C (version HT à 160 °C)

***Netter**Vibration* propose les accessoires nécessaires pour le montage, l'installation, la commande et la surveillance de vibrateurs et de percuteurs.
Netter fournit des solutions.
Consultez nos techniciens d'application expérimentés.

Netter GmbH
Fritz-Lenges-Str. 3
55252 Mainz-Kastel

- Allemagne
- Suisse
- Pologne
- Espagne
- Australie
- Grande-Bretagne
- France

www.**Netter**Vibration.fr
info@**Netter**Vibration.fr

02/2021 Sous réserve de modifications